平成24年度高松宮記念杯男子第55回・女子第48回全日本学生ハンドボール選手権大会
≪組み合わせ≫

【男子】

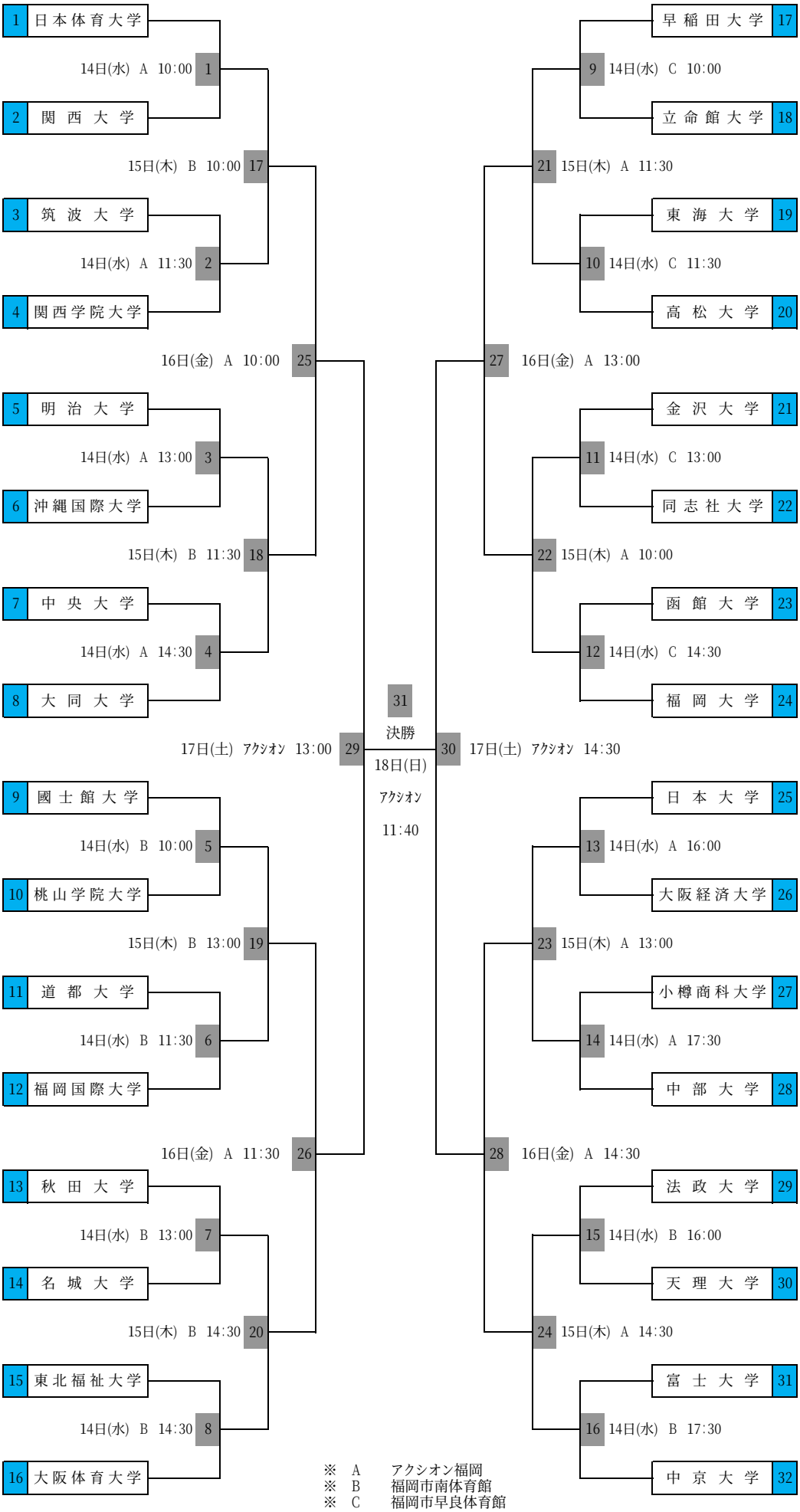

※ A　アクシオン福岡
※ B　福岡市南体育館
※ C　福岡市早良体育館
※ D　福岡市民体育館