平成24年度高松宮記念杯男子第55回・女子第48回全日本学生ハンドボール選手権大会
≪組み合わせ≫

【女子】

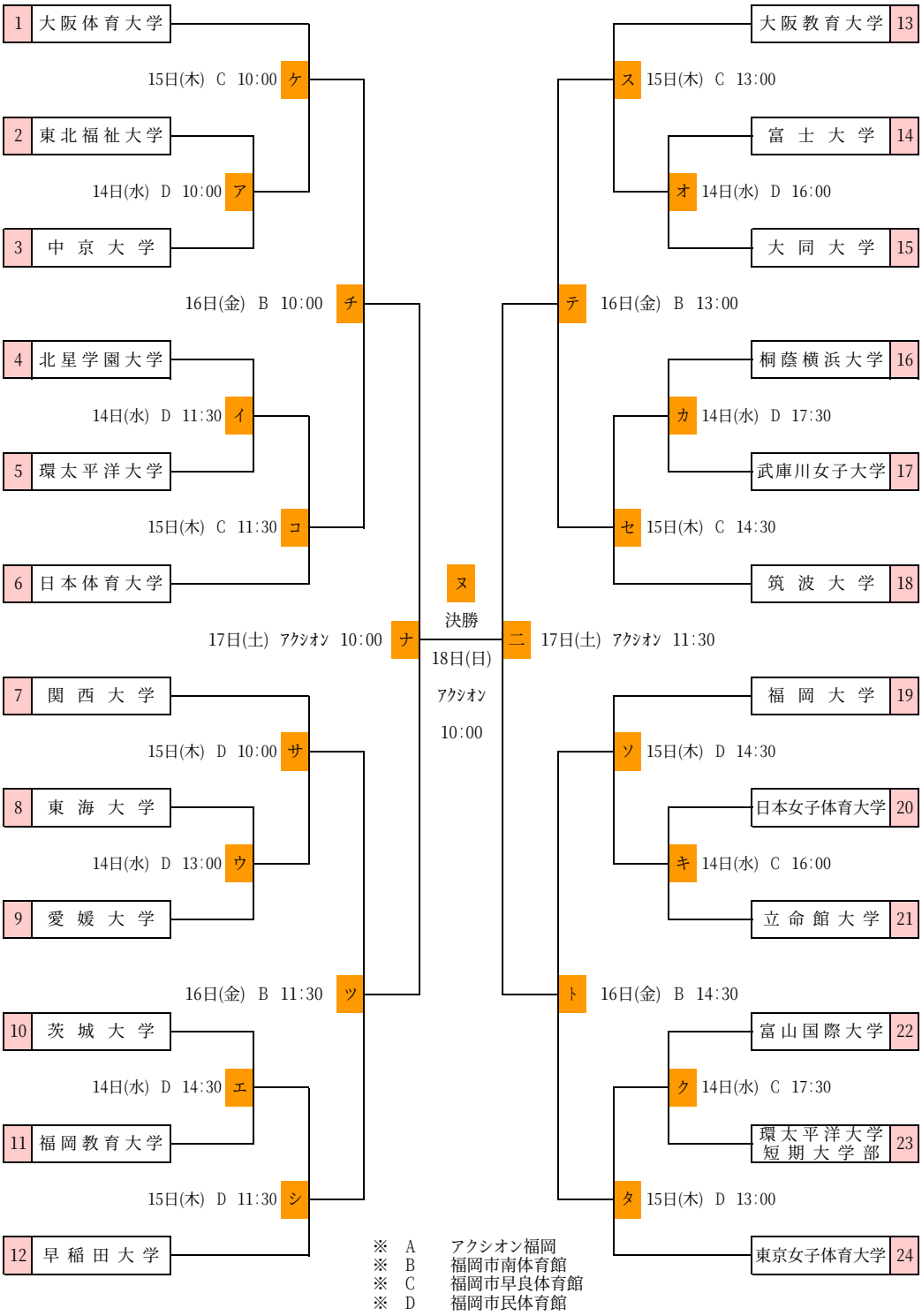

※ A アクシオン福岡
※ B 福岡市南体育館
※ C 福岡市早良体育館
※ D 福岡市民体育館